天井埋込カセット形 | 標準タイプ

150m³/h タイプ　適用人員 5~8人　ダクト径 φ100mm　在庫限り

写真はインテリアパネル（フレッシュホワイト）装着時

単相100V機種
VAC150GS 希望小売価格 **189,315**円（税別価格 **180,300**円）

インテリアパネル（フレッシュホワイト）
BVC250G-F 希望小売価格 **36,750**円（税別価格 **35,000**円）

合計価格（工事費別） **226,065**円（税別価格 **215,300**円）

■専用リモコン（単独運転時に必要です。）

液晶リモコン（別売品）
BRC301B1 希望小売価格 **24,150**円（税別価格 **23,000**円）
●リモコンケーブルは現地調達となります。

簡単リモコン（別売品）
BRC321D1 希望小売価格 **9,450**円（税別価格 **9,000**円）
●リモコンケーブルは現地調達となります。

※在庫限りとなりますので、ご注文の際に在庫の有無を必ずご確認ください。

■静圧－風量特性曲線

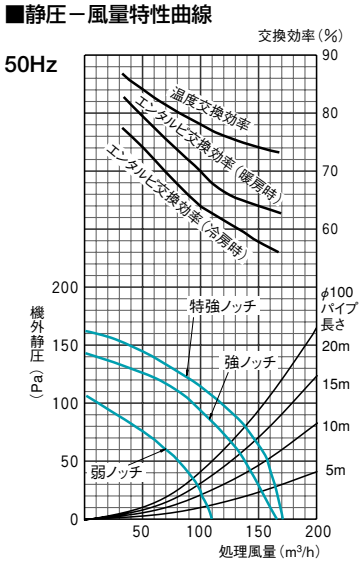

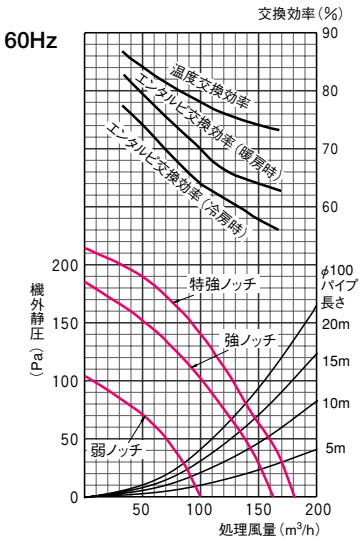

■標準仕様（50/60Hz）

新伝送対応・空調連動／単独運転兼用

機種名	VAC150GS					
電源	単相100V					
換気モード	全熱交換換気			普通換気		
ノッチ	特強	強	弱	特強	強	弱
風量（m³/h）	150/150	150/150	110/100	150/150	150/150	110/100
電流（A）	0.60/0.69	0.53/0.59	0.36/0.38	0.60/0.69	0.53/0.59	0.36/0.38
消費電力（W）	59/68	52/58	35/37	59/68	52/58	35/37
ファン出力（kW）	0.025×1台					
機外静圧（Pa）	65/65	30/30	0/0	65/65	30/30	0/0
温度交換効率（%）	74/74	74/74	77/78	—		
エンタルピ 冷房時	58/58	58/58	63/64	—		
交換効率（%） 暖房時	64/64	64/64	68/70	—		
運転音（dB）	29/29	27/27	22/22	30.5/30.5	28.5/28.5	23.5/23.5
エアフィルター	不織布フィルター（重量法82%以上）					
質量（kg）	本体:22　インテリアパネル:2.2					

※電流、消費電力、効率は上記風量時の値です。　※運転音はJIS（JIS B 8628）に準拠した無響室換算値です。実際に据付けた状態で測定すると、周囲の騒音や反射を受け、表示値より大きくなるのが普通です。

■特長

- ●空調連動可能（操作・省エネ連動：専用リモコン不要）
- ●単独運転可能（専用リモコン必要）
- ●換気モード自動／手動切換可能
- ●予冷・予熱制御可能
- ●冷房運転開始時の空調負荷を軽減する自動ナイトパージ機能
- ●静音設計
- ●風量2段切換（特強設定可）
- ●延長給気可能
- ●野縁ピッチに収まるコンパクトパネル
- ●インテリアパネル（別売）天井材貼込み可能
- ●高性能フィルター組込み可能
- ●高透湿素材を採用した新H・E・Pエレメントを装備
- ●パネルと本体の取付高さ調整可能
- ●点検口不要
- ●電源速結端子付
- ●集中制御対応（アドレス設定不要）
- ●16台までの同時運転制御可能
- ●寒冷地運転対応

※本機が連動できるエアコンは下記のとおりです。　・ビル用マルチシリーズ　・スカイエア　・中温用エアコン　※浴室や給湯室など、特に湿気や油煙の多い場所には設置しないでください。　※フレッシュアップ運転はできません。　※屋外側のダクトには結露防止のために必ず断熱処理を行ってください。また、屋内側も結露が考えられる場合は、断熱処理を行ってください。

■外形寸法（単位：mm）

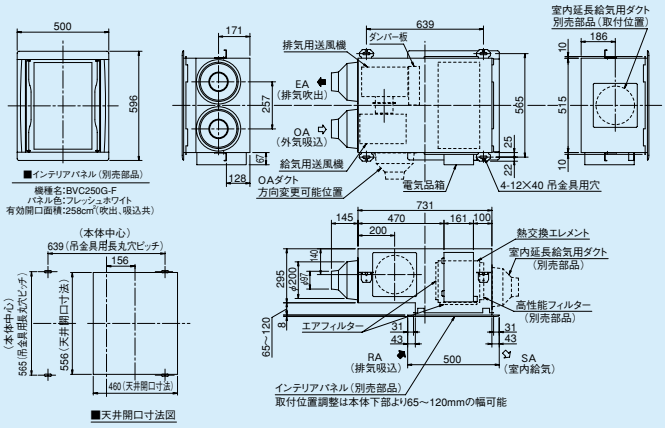

※高性能フィルター（別売品）は、熱交換エレメントのSA面に取付け可能です。

■据付図

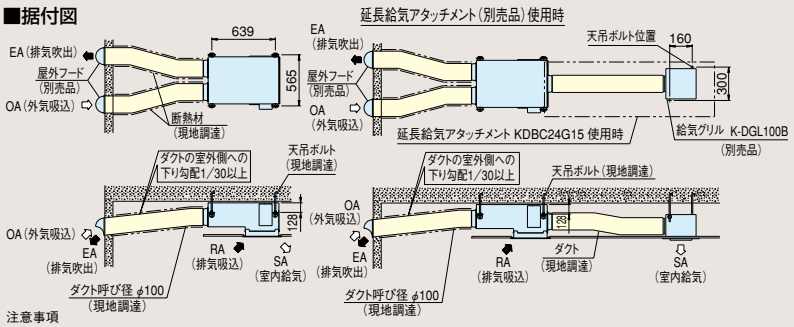

注意事項
- 室外側ダクト2本（外気吸込及び排気吹出ダクト）には結露防止のための断熱処理を必ず行ってください。また、室内側も結露が起きやすい場合は断熱処理を行ってください。
- ベントキャップ、丸形フードは、直接雨水がかかる場所ではご使用にならないでください。
- OA-EA間ピッチはダクト径の3倍以上とってください。

■主要別売品

項目	制御関連		付加機能関連			給排気関連						防火関連	
	専用リモコン	簡単リモコン	延長給気アタッチメント	交換用エアフィルター	高性能フィルター	インテリアパネル	樹脂グリル（風量調節形）	給排気グリル	フレキシブルダクト（1m）	ベントキャップ（アルミ製）	丸形フード（アルミ製）	防火ダンパー付ベントキャップ（ステンレス製）	防火ダンパー付丸形フード（ステンレス製）
機種名	BRC301B1	BRC321D1	KDBC24G15	KAF241G25C	KAF242G25C	BVC250G-F	KGVK100A	K-DGL100BF	K-FDS101D（DK）	K-SV100F	K-SFX100Z	K-SVD100FSC	K-SFXD100SC
希望小売価格（税別）	24,150円（23,000円）	9,450円（9,000円）	4,305円（4,100円）	6,930円（6,600円）	21,945円（20,900円）	36,750円（35,000円）	2,835円（2,700円）	26,565円（25,300円）	2,205円（2,100円）	2,625円（2,500円）	4,305円（4,100円）	9,030円（8,600円）	11,445円（10,900円）
φ100ダクト直管相当長（m）	—		—			—	9.5	給気:2 排気:1	1	3.5	3.5	6	10